STANDBY®
When attention matters.

Zubehör

MIK 450A

Das aktive Stabmikrofon MIK 450A dient dazu, Sprachdurchsagen über die Sondersignalanlage abzusetzen. Es kann direkt an ein Steuergerät oder an ein Bediengerät mittels eines entsprechenden Anschlusskabels angeschlossen werden.

Das Mikrofon ist rauschkompensiert, hat eine supernierenförmige Aufnahmecharakteristik und einen großen Übertragungsbereich. Diese Kombination garantiert eine hohe Sprachqualität.

Durch den universellen Clip-Halter kann das Mikrofon an einem beliebigen Ort im Fahrzeug befestigt werden und ist immer schnell zur Hand, wenn es benötigt wird.

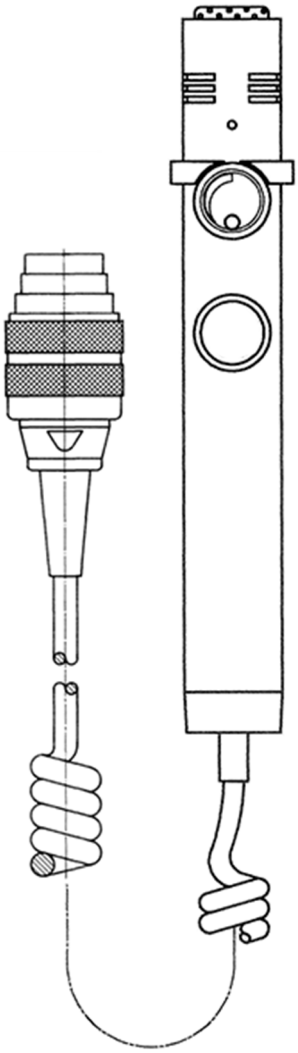

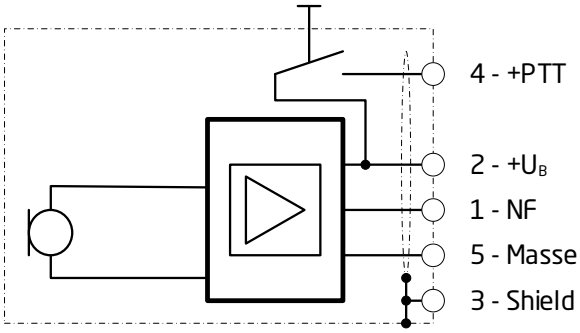

ARTIKELNUMMER	BEZEICHNUNG
64991001705	Stabmikrofon MIK 450A
08138525006	Mikrofon Anschlussdose MAWA-5

TECHNISCHE DATEN	
Übertragungsbereich	20 ... 12.000 Hz
Charakteristik	Superniere
NF-Pegel	450 mV
Abmessungen	Ø 29 x 170 mm
Anschlussleitung	250 ... 2.300 mm Spiralkabel
Gewicht	ca. 235 g

Hünxer Straße 330 • D-46537 Dinslaken • Tel.: +49 2064 – 60197-0 • E-Mail: info@standby.gmbh